PARÇA KODU PART CODE	PARÇA ADI PART NAME	s ÖLÇÜSÜ (KALINLIK) s MEASURE (THICKNESS)	Malzeme Material	Kaplama / Coating		
				SN	AG	Ni
TE 2309 DP	UZUN ERKEK FİŞ BÜYÜK AYAK 6.3 =DP=	----------	(CuZn30) Pirinç / Brass	-	-	-
TE 2309 RP	UZUN ERKEK FİŞ BÜYÜK AYAK 6.3 =RP=	----------	(CuZn30) Pirinç / Brass	-	-	-
TE 2309 RPK	UZUN ERKEK FİŞ BÜYÜK AYAK 6.3 =RPK=	----------	(CuZn30) Pirinç / Brass	+	-	-

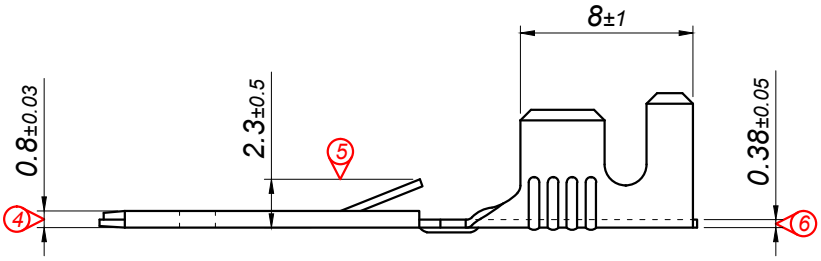

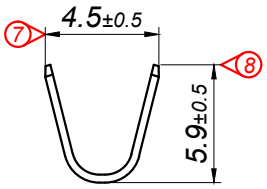

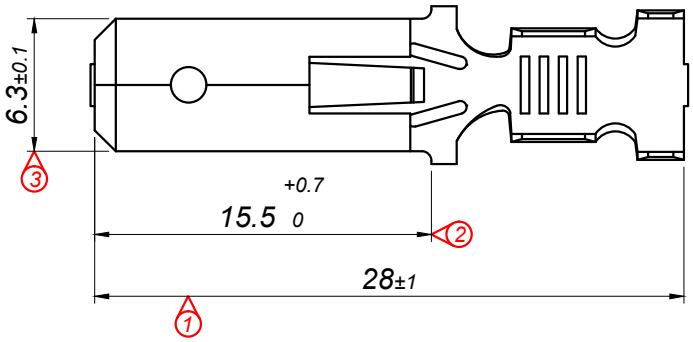

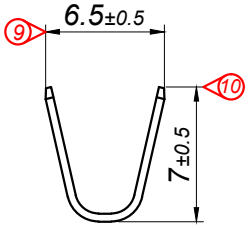

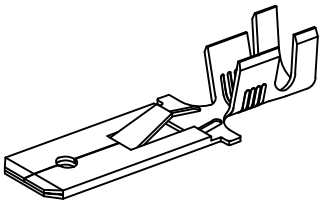

Perspektif
Perspective

Kalıp çıkış yönü
Mold output direction

Makara açılım yönü
Reel opening direction

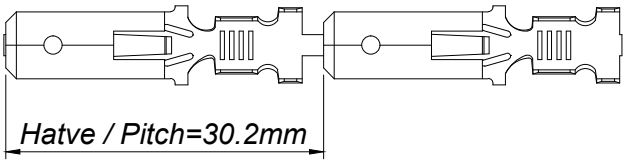

Ölçek
Scale : 1.5 / 1

Kablo Kesiti
Wire Section : 2.50 - 6 mm²

Resim üzerinden ölçü almayınız
do not measure on drawing

Tarih / Date	17.11.2012	İmza /Signature	Ölçek /Scale			
Çizen / Desing	M.Yağcı		3 / 1	01	Ayak ölçüleri 5.4 - 5.6 - 6 - 6.4 sırasıyla 4.5 - 5.9 - 6.5 - 7 ve 8.5 ölçüsü 8 olarak değişmiştir.	12/08/2016
Onay / Approval	S.Gölcük			No	Değişiklik / Revision	Tarih/Date

MESA TERMİNAL SOKET

Parça Adı:
Part Name

UZUN ERKEK FİŞ
BÜYÜK AYAK 6.3

Parça Kodu:
Part Code

TE 2309

Bu Resim MESA OTO ELEKTRİK LTD.ŞTİ'nin malıdır. Şirket Yetkililerinin izni olmaksızın kopya edilemez, üzerinde değişiklik yapılamaz.
This image MESA AUTO ELECTRIC LTD 's are property. Can not be copied without the consent of the company authorized, any changes can be made.